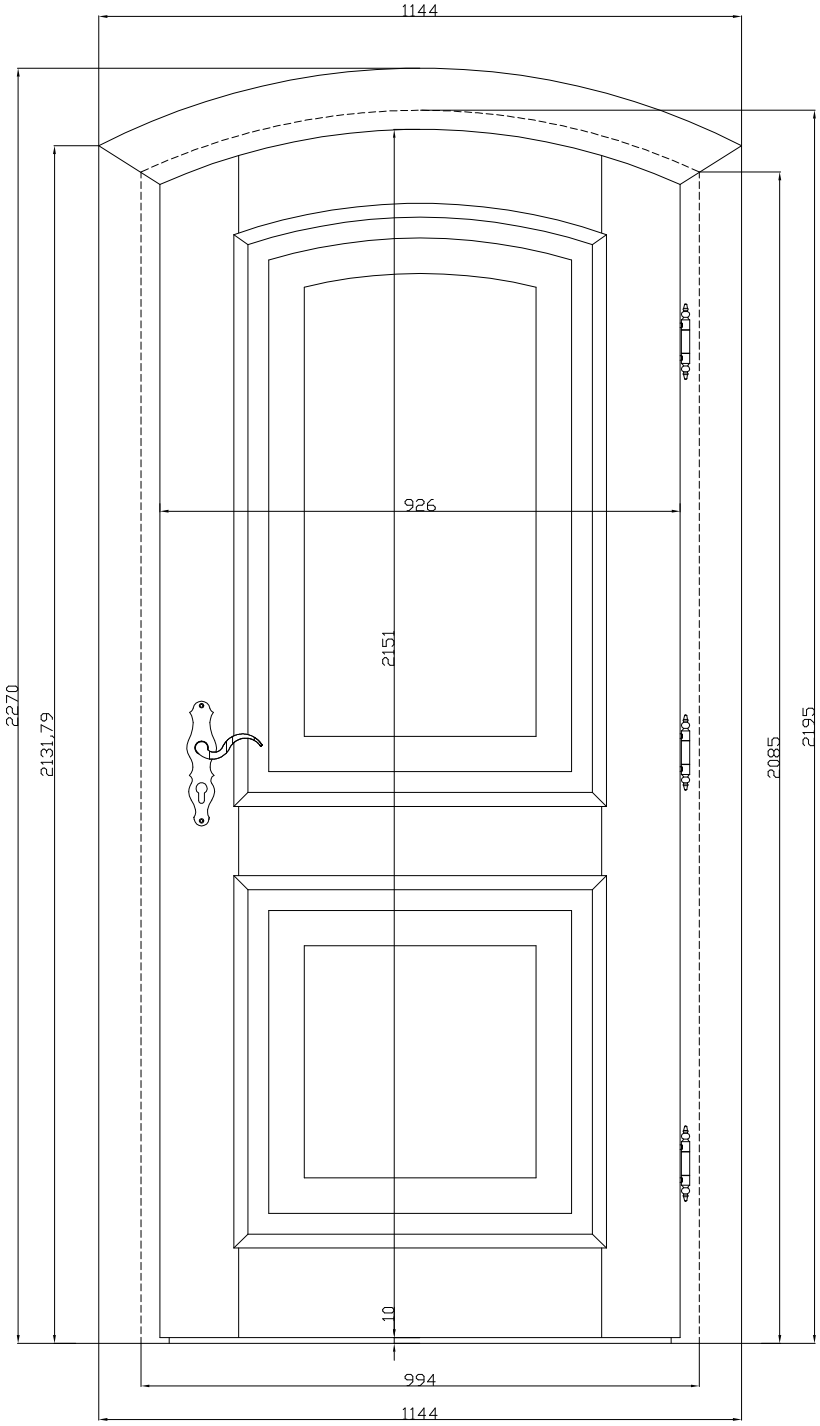
1144
926
2151
2270
2131,79
2085
2195
10
994
1144

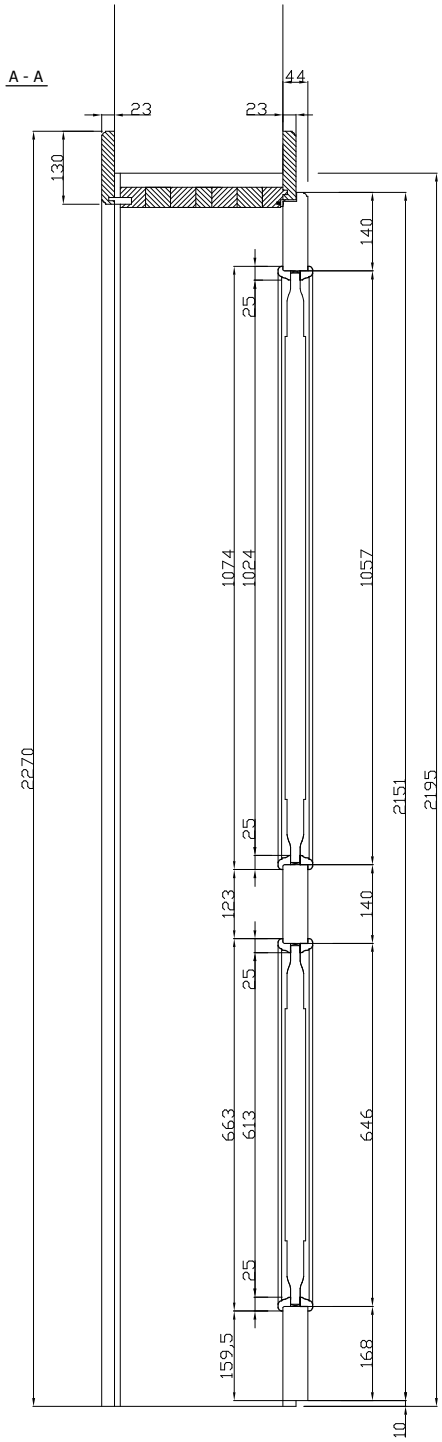
A - A
23
23
44
130
140
25
1074
1024
1057
25
123
140
25
663
613
646
25
159,5
168
2270
2151
2195
10

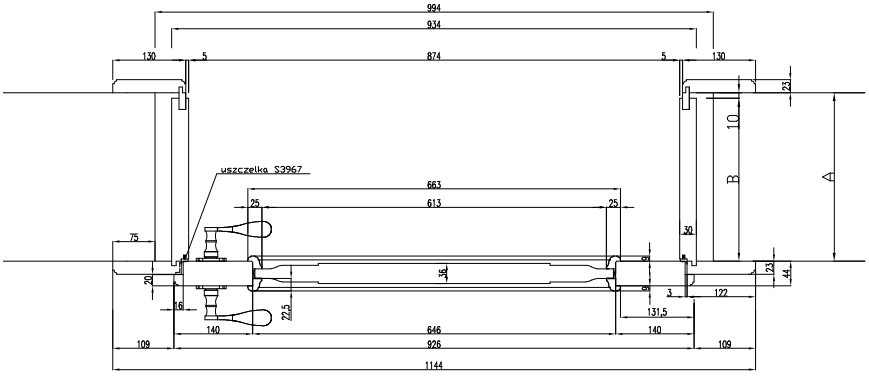
994
934
130
5
874
5
130
23
10
B
A
uszczelka S3967
663
613
25
25
75
50
36
20
16
22,5
3
122
131,5
44
140
646
140
109
926
109
1144